HINO.th

FC9JE1A-CBAHF
FC9JJ1A-CBAHF, FC9JL1A-CBAHF
FC9JJ1A-CXAHF, FC9JL1A-CXAHF

HINO 500 DOMINATOR

- เครื่องยนต์ 210 แรงม้า
- ถุงลมนิรภัย SRS
- ไฟ LED เดย์ไลท์
- ที่นั่งคนขับแบบเบาะถุงลม
- เกียร์อัตโนมัติ (เฉพาะรุ่น)

5 YEARS WARRANTY
TOTAL SUPPORT
EURO3
B7 BIODIESEL
B10 BIODIESEL
B20 BIODIESEL

รายละเอียดรถบรรทุก 6 ล้อ ฮีโน่ รุ่น FC9JE1A-CBAHF, FC9JJ1A-CBAHF, FC9JL1A-CBAHF, FC9JJ1A-CXAHF, FC9JL1A-CXAHF แบบ 4x2

ประสิทธิภาพและอัตราทดเกียร์		เกียร์ธรรมดา		เกียร์อัตโนมัติ
รุ่น		FC9JE1A-CBAHF	FC9JJ1A-CBAHF FC9JL1A-CBAHF	FC9JJ1A-CXAHF FC9JL1A-CXAHF
ความเร็วสูงสุด (กม./ชม.)		89	126	132
ความสามารถขึ้นทางชัน % (องศา)		63.6 (32.4)	39.9 (21.7)	18.6 (10.5)
รุ่นเกียร์		LX06		ALLISON 2200
อัตราทดเกียร์	เกียร์ 1	7.818	6.098	3.102
	เกียร์ 2	4.957	3.858	1.811
	เกียร์ 3	2.992	2.340	1.406
	เกียร์ 4	1.866	1.422	1.000
	เกียร์ 5	1.312	1.000	0.712
	เกียร์ 6	1.000	0.744	-
	เกียร์ถอย	7.445	5.672	4.492
อัตราทดเฟืองท้าย		4.625		4.625

เครื่องยนต์

รุ่น	ฮีโน่ J05E-UT
แรงม้าสูงสุด (EEC Net)	154 กิโลวัตต์ (210 แรงม้า) เมื่อเครื่องยนต์หมุน 2,500 รอบ/นาที
แรงบิดสูงสุด (EEC Net)	637 นิวตันเมตร (65 กิโลกรัมเมตร) เมื่อเครื่องยนต์หมุน 1,500 รอบ/นาที
แบบ	เครื่องยนต์ดีเซล เทอร์โบอินเตอร์คูลเลอร์ 4 จังหวะ 4 สูบ เรียงตั้งแนวตรง โอเวอร์เฮดแคมชาฟท์ ระบายความร้อนด้วยน้ำ
ระบบการจ่ายเชื้อเพลิง	คอมมอนเรล ควบคุมด้วยคอมพิวเตอร์
เส้นผ่านศูนย์กลางกระบอกสูบ x ระยะชัก	112 x 130 มม.
ความจุกระบอกสูบ	5,123 ซีซี
อัตราส่วนกำลังอัด	17.0 : 1
มาตรฐานไอเสีย	ยูโร 3

คลัตช์ (ระบบเกียร์ธรรมดา)

แบบ	แห้งแผ่นเดียว ควบคุมด้วยระบบไฮดรอลิก มีลมดันช่วย

เกียร์

เกียร์ธรรมดา	6 จังหวะเดินหน้า เกียร์ 2-6 แบบซินโครเมช (FC9JE1A - ไดเร็กไดรฟ์, FC9JJ1A, FC9JL1A - โอเวอร์ไดรฟ์)
เกียร์อัตโนมัติ	5 จังหวะเดินหน้า โอเวอร์ไดรฟ์

เพลาหน้า

แบบ	คานเหล็กรูปตัว "I" โค้ง
สมรรถนะ	3,800 กก.

เพลาหลัง

แบบ	ลอยตัวทั้งหมด เฟืองทดเดี่ยว ไฮปอยด์เกียร์
สมรรถนะ	7,700 กก.

ระบบเบรก

แบบ	ระบบไฮดรอลิกประกอบด้วยก้ามเบรกแบบตัวนำคู่กระทำทุกล้อ
การควบคุม	ลมดันไฮดรอลิก 2 วงจรอิสระ

เบรกมือ

แบบ	กลไกเบ่งตัวเบรก กระทำที่เพลากลาง

เบรกเสริม

แบบ	เบรกไอเสียทำงานด้วยลมดัน ควบคุมด้วยไฟฟ้า

ระบบบังคับเลี้ยว

แบบ	ลูกปืนหมุนเวียน มีไฮดรอลิกช่วยผ่อนแรง
อัตราทด	16.4

ระบบกันสะเทือน

หน้า	แหนบและโช้คอัพ
หลัง	แหนบหลักและแหนบช่วย

ล้อและยาง

กระทะล้อ	16 x 6.00GS น็อตล้อ 6 ตัว สำหรับ FC9JE1A 17.5 x 6.75 น็อตล้อ 6 ตัว สำหรับ FC9JJ1A, FC9JL1A
ขนาดยาง	8.25-16-14PR สำหรับ FC9JE1A 9.5R17.5 สำหรับ FC9JJ1A, FC9JL1A

ถังน้ำมันเชื้อเพลิง

ปริมาณ	200 ลิตร

คัสซี

แบบ	เหล็กรูปขั้นบันได "]"

ห้องโดยสาร

แบบ	เหล็กขึ้นรูปเชื่อมประสาน

อุปกรณ์ไฟฟ้า

แบตเตอรี่	ขนาด 12 โวลท์ จำนวน 2 ลูก 120 แอมแปร์-ชั่วโมง เมื่ออัตราประจุ 20 ชั่วโมง
เครื่องกำเนิดไฟฟ้า	24 โวลท์ 60 แอมแปร์

เครื่องปรับอากาศ	เด็นโซ่ (ติดตั้งมาตรฐานจากโรงงาน)
อุปกรณ์ความปลอดภัย	ถุงลมนิรภัยที่พวงมาลัย
อุปกรณ์เพื่อเลือก	สปอยเลอร์หลังคา, เกียร์ฝาก (PTO) ระบบป้องกันล้อล็อก ABS (FC9JJ1A, FC9JL1A)

รายการ			FC9JE1A-CBAHF	FC9JJ1A-CBAHF	FC9JL1A-CBAHF	FC9JJ1A-CXAHF	FC9JL1A-CXAHF
น้ำหนักรถรวมน้ำหนักบรรทุก (GVW)		กก.	9,900	10,500		10,500	
น้ำหนักคัสซี	หน้า	กก.	2,100	2,150	2,150	2,150	2,200
	หลัง	กก.	900	1,100	1,250	1,150	1,250
	รวม	กก.	3,000	3,250	3,400	3,300	3,450
รัศมีวงเลี้ยวแคบสุด	ที่ยางรถ	มม.	5,500	6,800	7,700	6,800	7,700
ระยะต่ำสุดของรถ	ที่เพลาท้าย	มม.	215				
จำนวนที่นั่ง			3				

ขนาดและสัดส่วน

หน่วย : มม.

รุ่น	A	B	C	D	E	E'	F	G	H	I	J	K
FC9JE1A-CBAHF	3,420	6,160	2,170	2,490	2,795	4,285	1,490	815	815	1,810	1,660	820
FC9JJ1A-CBAHF	4,350	7,510	2,170	2,490	3,725	5,635	1,910	805	880	1,810	1,660	820
FC9JL1A-CBAHF	4,990	8,500	2,170	2,490	4,365	6,625	2,260	800	880	1,810	1,660	820
FC9JJ1A-CXAHF	4,350	7,510	2,170	2,490	3,725	5,635	1,910	805	880	1,810	1,660	820
FC9JL1A-CXAHF	4,990	8,500	2,170	2,490	4,365	6,625	2,260	800	880	1,810	1,660	820

A - ช่วงล้อ
B - ความยาวทั้งหมด
C - ความกว้างยางที่ล้อหลัง
D - ความสูงทั้งหมด
E - ระยะหลังเก๋งถึงจุดกึ่งกลางล้อหลัง
E' - ระยะหลังเก๋งถึงปลายคัสซี
F - ระยะยื่นท้าย
G - ความสูงของเฟรมที่เพลาหน้า
H - ความสูงของเฟรมที่เพลาหลัง
I - ระยะระหว่างกึ่งกลางล้อหน้า
J - ระยะระหว่างกึ่งกลางล้อหลัง
K - ความกว้างคัสซี

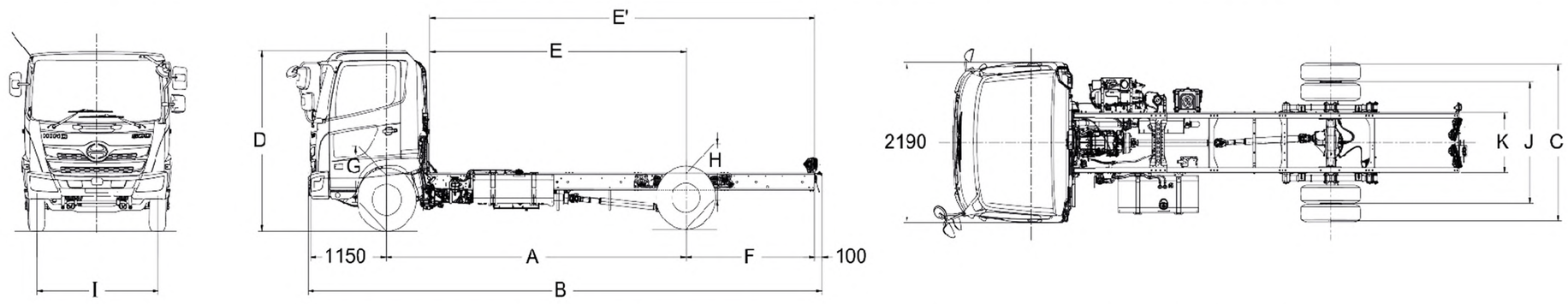

หมายเหตุ : ภาพและรายละเอียดที่แสดงข้างบนนี้ อาจมีอุปกรณ์พิเศษที่ติดตั้งเพิ่มเติมด้วยก็ได้ บริษัทฯ ทรงไว้ซึ่งสิทธิ์ในการเปลี่ยนแปลงรายละเอียดใดๆ โดยมิต้องแจ้งให้ทราบล่วงหน้า การเปลี่ยนแปลงซึ่งได้จากการวิเคราะห์และวิจัยจากโรงงานมาเป็นอย่างดีแล้ว เพื่อเพิ่มสมรรถนะของรถให้แก่ผู้ใช้

HINO.th

บริษัท ฮีโน่มอเตอร์สเซลส์ (ประเทศไทย) จำกัด

Tel. 0-2900-5000 Fax : 0-2900-5288 Hotline : 0-2059-9999

E-mail : info@hinothailand.com http://www.hinothailand.com

HINO.th 02-059-9999 SERVICE LINE 24HR

www.hinothailand.com

อุปกรณ์และบริการเสริม เพื่อเลือก (Option)

สัญญาซ่อมบำรุง Service Maintenance Contract

Hino Thailand Fan Club

Hino Thailand Official channel

@hinoth

hinothailandfanclub

ตัวแทนจำหน่ายใกล้บ้านท่านคือ

เรียกหาบริการและอะไหล่ที่มั่นใจได้ จากตัวแทนจำหน่ายฮีโน่ทั่วประเทศ

เอกสารเลขที่ L-FC210-1220