HINO.th

HINO 500 FM

FM1AN1D

HINO 500 VICTOR NEO

- เกียร์ M009 ที่สุดของความแรงและประหยัด

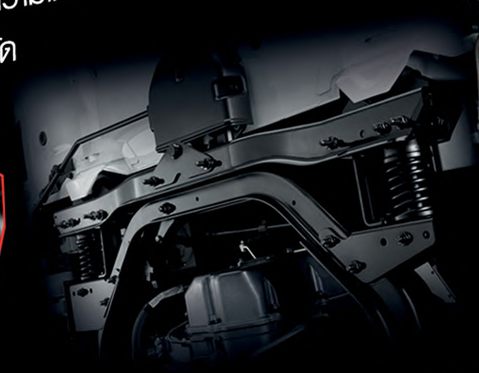

- ชุดเกียร์ PTO ติดตั้งมาตรฐานจากโรงงาน

- คัสซีใหม่ ทนทาน สะดวกในการต่อตัวถัง

- ระบบยกหัวเก๋งด้วยไฟฟ้า เพิ่มความสะดวกและปลอดภัย
- ระบบรองรับหัวเก๋งแบบลอยตัว ลดการสั่นสะเทือนในห้องโดยสาร
- ระบบเบรกแบบลมล้วน พร้อมปรับตั้งเบรกอัตโนมัติ

5 YEARS WARRANTY

TOTAL SUPPORT

EURO 3

B7 BIODIESEL B10 BIODIESEL B20 BIODIESEL

ประสิทธิภาพและอัตราทดเกียร์

รุ่น		FM1AN1D-SHT	
ความเร็วสูงสุด (กม./ชม.)		95	120
ความสามารถขึ้นทางชัน % (องศา)		67.1 (33.8)	48.7 (25.9)
รุ่นเกียร์		M009 OD	
อัตราทดเกียร์	ทดพิเศษ	10.178	
	เกียร์ 1	6.986	
	เกียร์ 2	5.063	
	เกียร์ 3	3.636	
	เกียร์ 4	2.633	
	เกียร์ 5	1.921	
	เกียร์ 6	1.392	
	เกียร์ 7	1.000	
	เกียร์ 8	0.724	
	เกียร์ถอย	9.874	
อัตราทดเฟืองท้าย		5.857	4.625

เครื่องยนต์

รุ่น	ฮีโน่ A09C-TH
แรงม้าสูงสุด (EEC Net)	253 กิโลวัตต์ (344 แรงม้า) เมื่อเครื่องยนต์หมุน 1,900 รอบ/นาที
แรงบิดสูงสุด (EEC Net)	1,275 นิวตันเมตร (130 กิโลกรัมเมตร) เมื่อเครื่องยนต์หมุน 1,100 รอบ/นาที
แบบ	เครื่องยนต์ดีเซล เทอร์โบอินเตอร์คูลเลอร์ 4 จังหวะ 6 สูบ เรียงตั้งแนวตรง โอเวอร์เฮดแคมชาฟท์ ระบายความร้อนด้วยน้ำ
ระบบการจ่ายเชื้อเพลิง	คอมมอนเรล ควบคุมด้วยคอมพิวเตอร์
เส้นผ่านศูนย์กลางกระบอกสูบ x ระยะชัก	112 x 150 มม.
ความจุกระบอกสูบ	8,866 ซีซี
อัตราส่วนกำลังอัด	17.0 : 1
มาตรฐานไอเสีย	ยูโร 3

คลัตช์ แห้งแผ่นเดียว ควบคุมด้วยระบบไฮดรอลิค มีลมดันช่วย

เกียร์ 9 จังหวะเดินหน้าโอเวอร์ไดร์ฟ เกียร์ทดพิเศษ-8 แบบซินโครเมช

เพลาหน้า

แบบ	คานเหล็กรูปตัว "I" โค้ง
สมรรถนะ	7,500 กก.

เพลาหลัง

แบบ	ลอยตัวทั้งหมด เฟืองทดเดี่ยว ไฮปอยด์เกียร์
สมรรถนะ	21,000 กก.

ระบบเบรก

แบบ	ลูกเบี้ยว (S-CAM) กระทำทั้งผักนำและผักตาม
การควบคุม	ลมดันล้วน 2 วงจรอิสระ พร้อมระบบปรับตั้งระยะผ้าเบรกอัตโนมัติ

เบรกมือ

แบบ	สปริงเบรกกระทำที่เพลาหน้าและเพลาหลังคู่หน้า

เบรกเสริม

แบบ	รีทาร์ดเดอร์ (Engine retarder)

ระบบบังคับเลี้ยว

แบบ	ลูกปืนหมุนเวียน มีไฮดรอลิคช่วยผ่อนแรง
อัตราทด	21.4-23.8

ระบบกันสะเทือน

หน้า	แหนบและโช้คอัพ
หลัง	แหนบและแขนรับแรงบิด

ล้อและยาง

กระทะล้อ	22.5 x 7.50 นอตล้อ 10 ตัว
ขนาดยาง	11R22.5-16PR

ถังน้ำมันเชื้อเพลิง 390 ลิตร

คัสซี เหล็กรูปขั้นบันได "]"

ห้องโดยสาร

แบบ	เหล็กขึ้นรูปเชื่อมประสาน

อุปกรณ์ไฟฟ้า

แบตเตอรี่	ขนาด 12 โวลท์ จำนวน 2 ลูก 120 แอมแปร์-ชั่วโมง เมื่ออัตราประจุ 20 ชั่วโมง
เครื่องกำเนิดไฟฟ้า	24 โวลท์ 60 แอมแปร์

เครื่องปรับอากาศ เด็นโซ่ (ติดตั้งมาตรฐานจากโรงงาน)

อุปกรณ์ความปลอดภัย ถุงลมนิรภัยที่พวงมาลัย, ไฟหน้าปรับได้ 5 ระดับ

ความสะดวกสบาย กระจกไฟฟ้า, เซ็นทรัลล็อก

อุปกรณ์มาตรฐาน เกียร์ฝาก (PTO)

อุปกรณ์เพื่อเลือก สปอยเลอร์หลังคา, ระบบป้องกันล้อล็อก (ABS)

รายการ			FM1AN1D-SHT
น้ำหนักรถรวมน้ำหนักบรรทุก (GVW)		กก.	25,000
น้ำหนักคัสซี	หน้า	กก.	3,580
	หลัง	กก.	3,950
	รวม	กก.	7,530
รัศมีวงเลี้ยวแคบสุด	ที่ยางรถ	มม.	8,400
ระยะต่ำสุดของรถ	ที่เพลาท้าย	มม.	250
จำนวนที่นั่ง			3

ขนาดและสัดส่วน

หน่วย : มม.

รุ่น	A	B	C	D	E	E'	F	G	H	I	J	K
FM1AN1D-SHT	4,605	8,295	2,460	2,900	3,860	6,110	2,250	1,025	1,070	2,055	1,860	840

A - ช่วงล้อ B - ความยาวทั้งหมด C - ความกว้างยางที่ล้อหลัง D - ความสูงทั้งหมด E - ระยะหลังเก๋งถึงจุดกึ่งกลางล้อหลัง E' - ระยะหลังเก๋งถึงปลายคัสซี
F - ระยะยื่นท้าย G - ความสูงของเฟรมที่เพลาหน้า H - ความสูงของเฟรมที่เพลาหลัง I - ระยะระหว่างกึ่งกลางล้อหน้า J - ระยะระหว่างกึ่งกลางล้อหลัง K - ความกว้างคัสซี

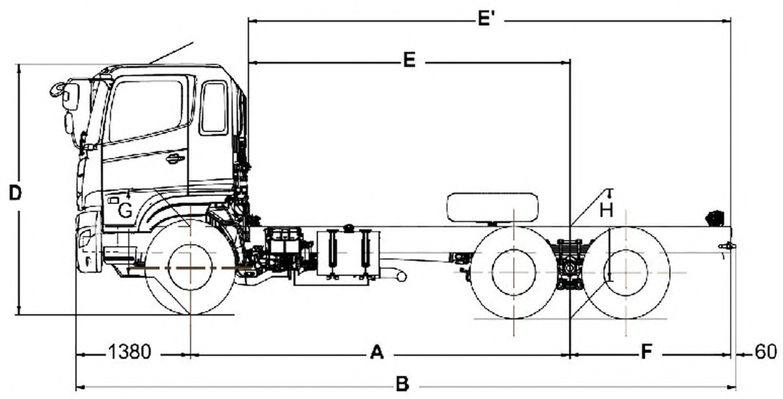

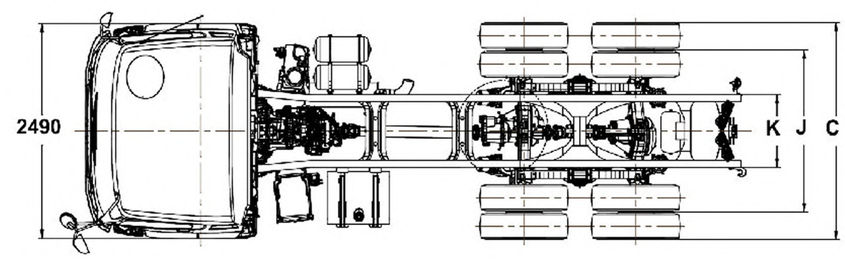

หมายเหตุ : ภาพและรายละเอียดที่แสดงในเอกสารนี้ อาจมีอุปกรณ์พิเศษที่ติดตั้งเพิ่มเพื่อการโฆษณาและประชาสัมพันธ์ ทางบริษัทฯ ทรงไว้ซึ่งสิทธิ์ในการเปลี่ยนแปลงรายละเอียดใดๆ โดยมิต้องแจ้งให้ทราบล่วงหน้า

HINO.th
บริษัท ฮีโน่มอเตอร์สเซลส์ (ประเทศไทย) จำกัด
Tel. 0-2900-5000 Fax : 0-2900-5288 Hotline : 0-2059-9999
E-mail : info@hinothailand.com http://www.hinothailand.com
HINO.th 02-059-9999 SERVICE LINE 24HR
www.hinothailand.com

อุปกรณ์และบริการเสริม เพื่อเลือก (Option)

สัญญาซ่อมบำรุง Service Maintenance Contract

Hino Thailand Fan Club
Hino Thailand Official channel
@hinoth
hinothailandfanclub

ตัวแทนจำหน่ายใกล้บ้านท่านคือ

เรียกหาบริการและอะไหล่ที่มั่นใจได้ จากตัวแทนจำหน่ายฮีโน่ทั่วประเทศ

เอกสารเลขที่ L-FM1A DU-1220